Compact IP20 Multiprotocol I/O Station
4 个 IO-Link 主通道
FEN20-4IOL

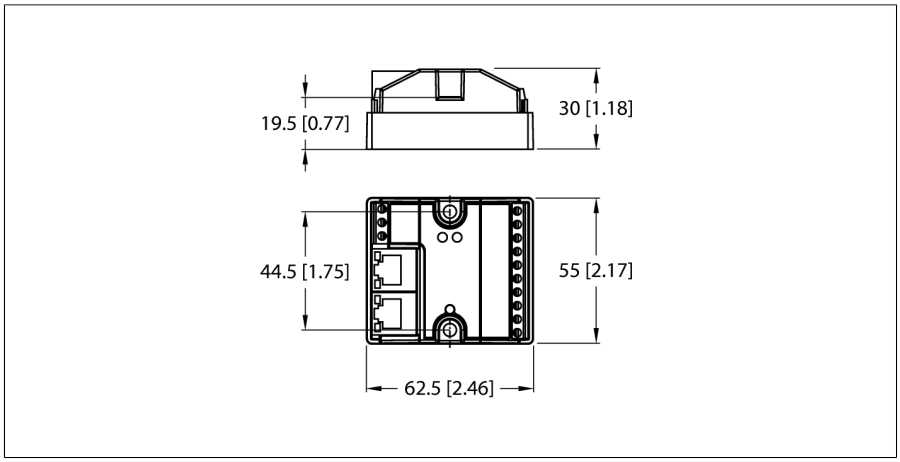

- IO-Link Master的M12端口，5针
- IO-Link Master A类端口和B类端口
- IO-Link协议1.1

型号	FEN20-4IOL
货号	6814140

系统数据	
供电电源	24 VDC
允许范围	20.4…28.8
系统供电	电源来自V1，需要2类电源
连接供电电压	螺纹连接端子
工作电流	100 mA
传感器/执行器供电	端子V1+1…V1+4的电源来自V1+，每个端子1 A。最大总电流4 A
电气隔离	500V Galvanic Zone-Zone and Zone-Ethernet
典型功率损耗	≤ 2.4 W

系统数据	
Transmission rate Ethernet	10/100 Mbps，全双工/半双工，自动协商，自动跳线
现场总线连接技术	螺纹连接端子, (Power and I/O)
端子横截面	0.2…1.5 mm² (AWG：26…14)
固定扭矩	0.5 Nm
Connection technology Ethernet	2 × RJ45
现场总线地址范围	0 (192.168.1.254)
诊断协议	自动
网络服务器	192.168.1.254 (Default)
服务接口	Ethernet

字段逻辑控制器(FLC)	
ARGEE固件版本	1.2.0.0
ARGEE工程版本	1.0.10.0

Modbus TCP	
地址	静态IP，BOOTP， DHCP
支持功能代码	FC1, FC2, FC3, FC4, FC5, FC6, FC15, FC16, FC23
TCP连接的数量	6
输入数据数量 (PAE)	最大值 1 注册
输入登记起始地址	0 (0x0000 hex)
输出数据长度 (PAA)	最大值 1 注册
输出登记起始地址	2048 (0x0800 hex)

Edition • 2024-10-04T02:04:01+02:00

EtherNet/IP	
地址	符合EtherNet/IP规范
快插（QC）	< 400 ms
设备级环（DLR)	支持
1级连接 (TCP)	6
输入配置实例	103
输出配置实例	104
配置配置实例	106

PROFINET	
地址	DCP
一致性分类	B (RT)
最小周期时间	1 ms
快速启动（FSU)	< 150 ms
诊断	依据PROFINET报警处理
拓扑检测	支持
自动分配地址	支持
介质冗余协议（MRP）	支持

通道数	4来自C/Q
输入类型	PNP
输入延迟	2.5 ms

数字量输出	
通道数	4来自C/Q
输出类型	PNP
通道输出电流	最大400 mA
短路保护	是

IO-Link	
通道数	4
IO-Link特性	V 1.1
IO-Link 端口类型	Class A
框架类型	支持所有指定框架类型
支持设备	每个端口最多32个字节输入/32个字节输出
传输速率	4.8 kbps (COM 1) / 38.4 kbps (COM 2) / 230 kbps (COM 3)

标准 / 指令合规性	
振动测试	符合IEC 60068-2-6标准
冲击测试	gemäß IEC 60068-2-27
认证和证书	cULus，污染等级2，需要2类电源

系统数据	
尺寸 (长/宽/高)	55 x 62.5 x 30 mm
工作温度	-25…+70 °C
储藏温度	-40…+85 °C
防护等级	IP20
MTTF	425 年 符合SN 29500 (Ed.99) 20 °C认证
外壳材料	玻璃纤维增强聚酰胺（PA6-GF30）
外壳颜色	黑
紧固螺母的固定扭矩	螺钉式端子 = 最大0.5 Nm

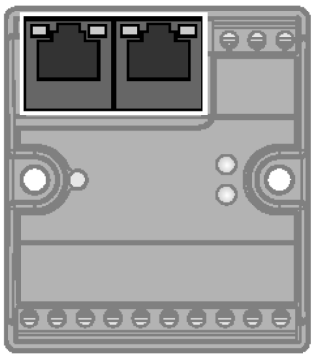	Ethernet	RJ45 Ethernet 1 = TX + 2 = TX – 3 = RX + 4 = n.c. 5 = n.c. 6 = RX – 7 = n.c. 8 = n.c.
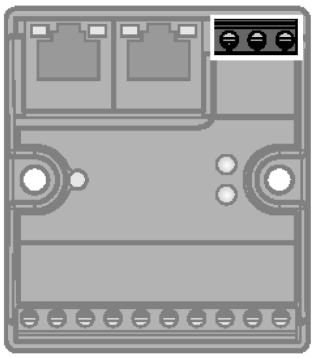	供电 Recommended torque for screw terminals: 0.5 Nm (4.43 lb.in)	Power Supply 1 = ⏚ 2 = V1 – 3 = V1 +
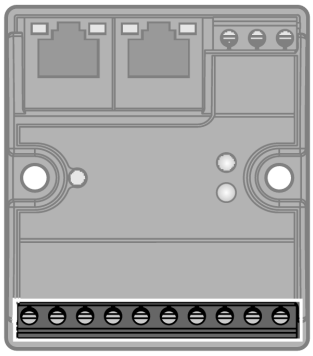	I/O 通道 Recommended torque for screw terminals: 0.5 Nm (4.43 lb.in) V1+$_1$…V1+$_4$ configurable as on, switchable or off	Terminal Connection 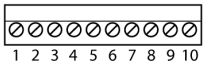 1 = V1 – 2 = C/Q 1 3 = V1+ 1 4 = C/Q 2 5 = V1+ 2 6 = C/Q 3 7 = V1+ 3 8 = C/Q 4 9 = V1+ 4 10 = V1-

模块状态指示灯

LED指示灯	颜色	状态	描述
ETH1 / ETH2	Green	ON	Ethernet Link (100 Mbps)
		Flashing	Ethernet communication (100 Mbps)
	yellow	ON	Ethernet Link (10 Mbps)
		Flashing	Ethernet communication (10 Mbps)
		OFF	No Ethernet link
总线	绿	开	有效连接主站
		闪烁	准备就绪
		闪烁3次(1 Hz)	ARGEE 程序正在运行
	红	开	IP 地址有冲突或状态字处于活动状态
		闪烁	闪烁命令激活
		关	断电
ERR	绿灯	亮起	诊断禁用
	红灯	亮起	短路 设备错误或缺失

附件

型号	货号		尺寸图
FDN20-BKT-DIN	Z0076	用于在DIN导轨(TS35)上安装8通道Fxx20模块的安装适配器	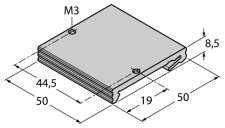

Edition • 2024-10-04T02:04:01+02:00