Compact IP20 Multiprotocol I/O Station
4x IO-Link master
FEN20-4IOL

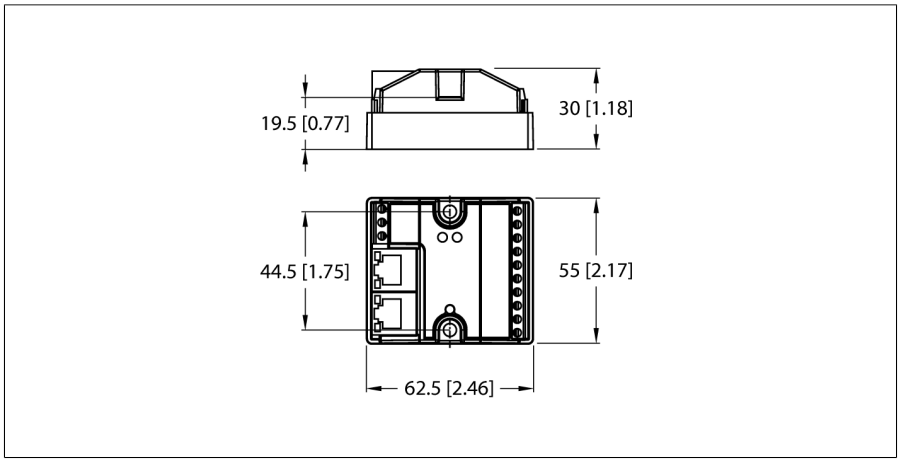

- konektor M12 pro IO-Link master
- IO-Link master port class A a port class B
- IO-Link protokol 1.1

Typ	FEN20-4IOL
ID č.	6814140

Systémová data	
Napájecí napětí	24 VDC
Přípustný rozsah	20.4…28.8
Systémové napájení	napájení z V1, vyžadováno napájení třídy 2
Připojení napájení	šroubovací svorky
Provozní proud	100 mA
Napájení senzorů/akčních členů	napájení svorek V1+1…V1+4 z V1+, 1A na svorku celkový proud max 4 A
Potenciálové oddělení	500V Galvanic Zone-Zone and Zone-Ethernet
Ztrátový výkon, typicky	≤ 2.4 W

Systémová data	
Přenosová rychlost Ethernet	10/100 Mbps, full/half duplex, autonegotiation, autocrossing
Připojení sběrnice	šroubovací svorky, (Power and I/O)
Průřez kabelu	0.2…1.5 mm² (AWG: 26 … 14)
Utahovací moment	0.5 Nm
Připojení Ethernet	2 × RJ45
Adresní rozsah sběrnice	0 (192.168.1.254)
Detekce protokolu	automaticky
Webserver	192.168.1.254 (Default)
Servisní rozhraní	Ethernet

Field Logic Controller (FLC)	
ARGEE firmware verze	1.2.0.0
ARGEE engineering verze	1.0.10.0

Modbus TCP	
Adresace	static IP, BOOTP, DHCP
Podporované funkční kódy	FC1, FC2, FC3, FC4, FC5, FC6, FC15, FC16, FC23
Počet TCP připojení	6
Vstupní data (PAE)	max. 1 registrů
Počáteční adresa vstupního registru	0 (0x0000 hex)
Výstupní data (PAA)	max. 1 registrů
Počáteční adresa výstupního registru	2048 (0x0800 hex)

• 2024-10-03T03:09:19+02:00

Ethernet/IP	
Adresace	dle specifikace EtherNet/IP
Quick Connect (QC)	< 400 ms
Device Level Ring (DLR)	podporováno
Class 1 connections (TCP)	6
Input Assembly Instance	103
Output Assembly Instance	104
Configuration Assembly Instance	106

PROFINET	
Adresace	DCP
Třída shody	B (RT)
Min. čas cyklu	1 ms
Fast Start-Up (FSU)	< 150 ms
Diagnostika	dle PROFINET Alarm Handling
Detekce topologie	podporováno
Automatická adresace	podporováno
Media Redundancy Protocol (MRP)	podporováno

Počet kanálů	čtyři z C/Q
Typ vstupu	PNP
Vstupní filtr	2.5 ms

Digitální výstupy	
Počet kanálů	čtyři z C/Q
Typ výstupu	PNP
Výstupní proud na kanál	400 mA max,
Ochrana proti zkratu	ano

IO-Link	
Počet kanálů	4
IO-Link specifikace	V 1.1
Typ portu IO-Link	Class A
Typ datového rámce	podporuje všechny specifikované typy rámců
Podporovaná zařízení	Max. 32 bytů vstupů / 32 bytů výstupů na port
Přenosová rychlost	4,8 kBit/s (COM 1) / 38,4 kBit/s (COM 2) / 230 kBit/s (COM 3)

V souladu s normami	
Odolnost vůči vibracím	dle IEC 60068-2-6
Odolnost vůči rázům	gemäß IEC 60068-2-27
Certifikáty	cULus, stupeň znečištění 2, vyžadováno napájení třídy 2

Systémová data	
Rozměry	55 x 62.5 x 30 mm
Okolní teplota	-25… +70 °C
Skladovací teplota	-40… +85 °C
Stupeň krytí	IP20
MTTF	425 let dle SN 29500 (Ed. 99) 20°C
Materiál pouzdra	polyamid (PA6-GF30) vyztužený skleněnými vlákny
Barva pouzdra	černá
Utahovací moment upevňovacích šroubů	šroubovací svorky = 0,5 max. Nm

• 2024-10-03T03:09:19+02:00

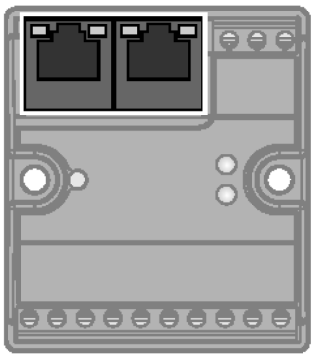	**Ethernet**	RJ45 Ethernet 1 = TX + 2 = TX – 3 = RX + 4 = n.c. 5 = n.c. 6 = RX – 7 = n.c. 8 = n.c.
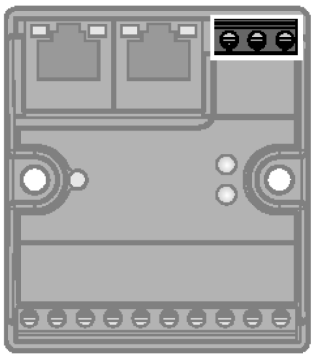	**Napájení** Recommended torque for screw terminals: 0.5 Nm (4.43 lb.in)	Power Supply 1 = ⏚ 2 = V1 – 3 = V1 +
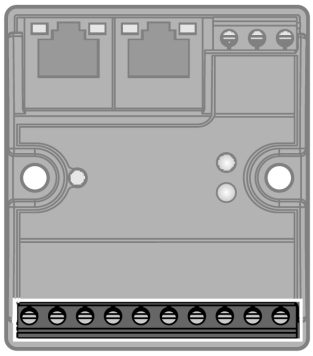	**I/O kanály** Recommended torque for screw terminals: 0.5 Nm (4.43 lb.in) V1+$_1$…V1+$_4$ configurable as on, switchable or off	Terminal Connection 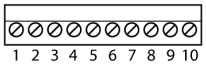 1 = V1 – 2 = C/Q 1 3 = V1+ 1 4 = C/Q 2 5 = V1+ 2 6 = C/Q 3 7 = V1+ 3 8 = C/Q 4 9 = V1+ 4 10 = V1-

Stavové LED modulu

LED	Barva	Stav	Popis
ETH1 / ETH2	Green	ON	Ethernet Link (100 Mbps)
		Flashing	Ethernet communication (100 Mbps)
	yellow	ON	Ethernet Link (10 Mbps)
		Flashing	Ethernet communication (10 Mbps)
		OFF	No Ethernet link
BUS	zelená	svítí	Aktivní připojení na mastera
		bliká	Provozní připravenost
		blikne 3x (1 Hz)	ARGEE program běží
	červená	svítí	konflikt IP adresy nebo aktivní stavové slovo
		bliká	Blink/Wink povel aktivní
		VYP	Chybí napájení
ERR	zelená	svítí	diagnostika není k dispozici
	červená	svítí	Zkrat chybné nebo chybějící zařízení

• 2024-10-03T03:09:19+02:00

Příslušenství
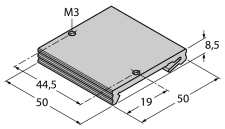
Typové označení	Identifikační číslo		Rozměrový náčrtek
FDN20-BKT-DIN	Z0076	Montážní adaptér pro montáž 8kanálového modulu Fxx20 na lištu DIN (TS35).