BI8U-EM18WDTC-AP6X
Sensor inductivo – para la industria alimenticia

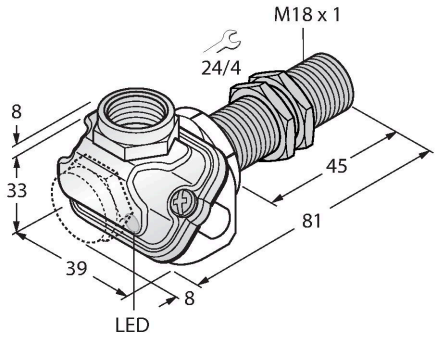

- tubo roscado, M18 x 1
- acero inoxidable, 1,4404
- Tapa frontal en polímero de cristal líquido
- Factor 1 para todos los metales
- Resistente a campos magnéticos
- Para temperaturas de -40 °C a +100 °C
- Alto grado de protección IP69K para condiciones ambientales extremas
- Sello especial de doble labio
- Protección contra todos los agentes de limpieza alcalinos y ácidos comunes
- Apto para aplicaciones en la industria alimentaria
- 3 hilos DC, 10…30 VDC
- contacto de cierre, salida PNP
- caja de bornes

Tipo	BI8U-EM18WDTC-AP6X
N.º de ID	1634762
Datos generales	
Distancia de detección	8 mm
Condiciones de montaje	Enrasado
Distancia de conmutación asegurada	≤ (0,81 x Sn) mm
Precisión de repetición	≤ 2 % del valor final
Variación de temperatura	≤ ±10 %
	≤ ± 20 %, ≤ -25 °C , ≥ +70 °C
Histéresis	3…15 %
Datos eléctricos	
Voltaje de funcionamiento U_B	10…30 VCC
Onda U_{ss}	≤ 10 % U_{Bmax}
Corriente de funcionamiento nominal CC I_e	≤ 200 mA
Corriente sin carga	≤ 25 mA
Corriente residual	≤ 0.1 mA
Tensión de control de aislamiento	0.5 kV
Protección cortocircuito	sí/cíclica
Caída de tensión a I_e	≤ 1.8 V
Rotura de cable/protección contra polaridad inversa	sí/Completa
Salida eléctrica	3 hilos, Contacto NA, PNP
Inmune al campo de corriente continua	300 mT
Inmunidad campo magnético alterno	300 mT_{SS}
Clase de protección	⧈
Frecuencia de conmutación	1.5 kHz
Datos mecánicos	
Diseño	Tubo roscado, M18 × 1

Esquema de conexiones

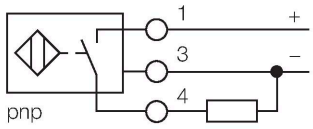

Principio de Funcionamiento

The inductive sensors for the food industry are absolutely tight and resistant to cleaning agents and disinfectants. The requirements of the protection classes IP68 and IP69K are well exceeded by our uprox®+ sensors. The sensors are entirely protected by the LCP front cap and the stainless steel housing.

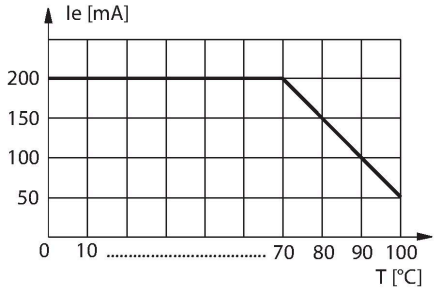

BI8U-EM18WDTC-AP6X

Medidas	81 mm
Material de la cubierta	Acero inoxidable, 1.4404 (AISI 316L)
Material de la tapa de la caja de bornes	plástico, Ultem
Material de la caja de bornes	plástico, LCP-GF30
Material de la cara activa	plástico, LCP
Presión admisible en capuchón frontal	≤ 15 bar
Par de apriete máx. de la tuerca de la carcasa	25 Nm
Conexión eléctrica	Caja de terminales, Terminales elásticos extraíbles
	apto para atornilladura de cable M16x 1,5
Capacidad de fijación	≤ 1.5 mm²
Condiciones ambientales	
Temperatura ambiente	-40…+100 °C
Resistencia a la vibración	55 Hz (1 mm)
Resistencia al choque	30 g (11 ms)
Grado de protección	IP68 IP69K
MTTF	874 Años según SN 29500 (ed. 99) 40 °C
Indicación estado de conmutación	LED, Amarillo

Instrucciones y descripción del montaje

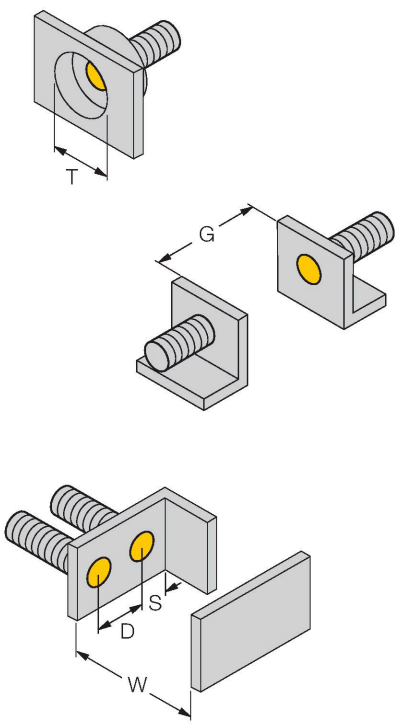

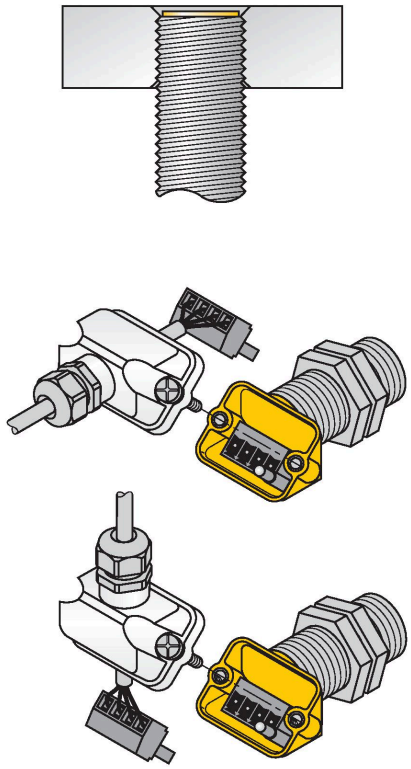

Distancia D	36 mm
Distancia W	3 x Sn
Distancia T	3 x B
Distancia S	1,5 x B
Distancia G	6 x Sn
Diámetro de la cara activa B	Ø 18 mm

El montaje rebajado es admisible con todos los interruptores de tubo roscado uprox+ de montaje enrasado. Se logra una operación segura cuando se ensambla a media vuelta de la rosca el sensor dentro del material.

El innovador sistema de caja de bornes permite la conexión cómoda y sencilla del sensor. Según el montaje se puede elegir entre salida de cable recta o acodada, aunque la regleta de bornes extraíble garantiza el manejo sencillo durante el cableado.

BI8U-EM18WDTC-AP6X

MW18	6945004

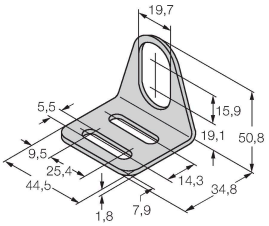

Soporte de montaje para sensores de tubo roscado; material: acero inoxidable A2 1.4301 AISI 304)

BSS-18	6901320

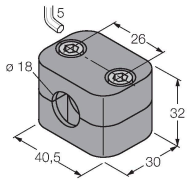

Abrazadera de montaje para sensores de tubo liso y roscado; material: polipropileno

QM-18	6945102

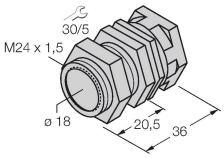

Abrazadera de montaje rápido con tope, material: Latón cromado. Rosca macho M24 × 1.5. Nota: La distancia de conmutación de los interruptores de proximidad puede variar por el uso de soportes de montaje rápido.

PN-M18	6905310

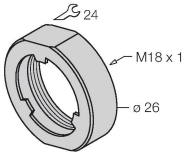

tuerca de protección contra golpes para dispositivos de tubo roscado M18x1; material: acero inoxidable A2 1.4305 (AISI 303)

Dibujo acotado	Tipo	N.º de ID	
	M16X1.5 PVDF CABLE GLAND	1634759	Prensacables M16 x 1,5; material: PVDF; con junta tórica Viton; IP69K

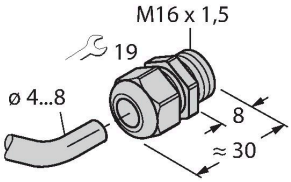

BI8U-EM18WDTC-AP6X