LE550KQ
Sensor fotoeléctrico – Sensor láser de modo difuso (triangulación)
Con salida de conmutación y IO-Link

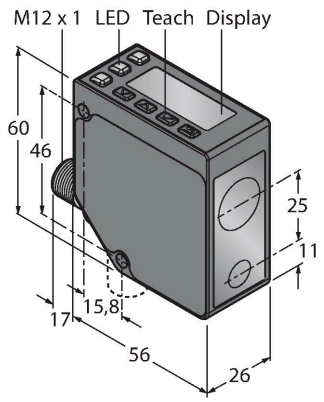

Technical data

Tipo	LE550KQ
N.º de ID	3097761
Datos ópticos	
Función	Interruptor de proximidad
Modo de funcionamiento	Triangulación
Tipo de luz	Rojo
Longitud de onda	650 nm
Clase de láser	⚠ 2
Resolución óptica	1 mm
Precisión de repetición	0.5 mm
Alcance	100…1000 mm
Insensibilidad a la luz ambiental	10 000 lux
Datos eléctricos	
Voltaje de funcionamiento U_B	12…30 VCC
Corriente de funcionamiento nominal CC I_e	≤ 70 mA
Protección cortocircuito	sí
Protección contra polaridad inversa	sí
Protocolo de comunicación	IO-Link
Salida eléctrica	Contacto NA/NC, PNP
Frecuencia de conmutación	≤ 250 Hz
Retardo de la activación	≤ 2 s

Features

- Pantalla de 2 dígitos y 8 segmentos
- Conector macho rotable M12 × 1, 5 polos
- Alcance: 100…1000 mm
- Clase de láser 2, rojo, 650 nm, conforme a la norma IEC 60825-1:2007
- Resolución a una distancia de 100 mm - 600 mm: < 0,5 mm
- Resolución a una distancia de 600 mm - 1000 mm: < 1 mm
- Tensión de servicio: 12…30 VCC
- 1 salida de conmutación PNP con comunicación IO-Link
- Transmisión del valor de proceso y parametrización a través de IO-Link

Esquema de conexiones

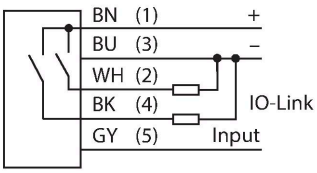

Principio de Funcionamiento

Los sensores láser de distancia de la serie LE550 miden la distancia hasta el objeto hasta 1 m. El ajuste de los aparatos se realiza a través de los botones en el aparato. La pantalla integrada ayuda moverse por los menús y sirve para representar la distancia medida. La salida de conmutación permite

LE550KQ | 03/05/2025 13-49 | technical changes reserved

Technical data

Retardo de la activación	≤ 3000 ms
Tiempo de respuesta típica	< 2 ms
IO-Link	
Especificación IO-Link	V 1.1
IO-Link port type	Class A
Communication mode	COM 2 (38.4 kBaud)
Amplitud de los datos del proceso	16 bit
Tipo de frame	Tipo_2_2
Minimum cycle time	2 ms
Polo de función 4	IO-Link
Function Pin 2	DI
Maximum cable length	20 m
Profile support	Smart Sensor Profile
Se incluye en SIDI GSDML	sí
Datos mecánicos	
Diseño	Rectangular, LE550
Medidas	56 x 26 x 77 mm
Material de la cubierta	Metal, Aleación de cinc fundido, Negro
Lente	Plástico, Policarbonato
Conexión eléctrica	Conectores, M12 × 1, PVC
N° de conductores	5
Temperatura ambiente	-20…+55 °C
Temperatura de almacén	-30…+65 °C
Humedad relativa del aire	90 %
Grado de protección	IP67
Propiedades espec.	Hold/Delay
Indicación de la tensión de servicio	LED, Verde
Indicación estado de conmutación	LED, Amarillo
Pruebas/aprobaciones	
Aprobaciones	CE, cULus listed

reprogramarse; dependiendo del tipo, la salida analógica es una salida de corriente o de tensión. El conector macho integrado permite girarse 90° y facilita el montaje. El LED emisor permite desconectarse a través del menú o el conductor gris (PIN 5) . El mismo conductor puede utilizarse para operar dos aparatos en el mismo modo de sincronización, lo que conlleva una interacción recíproca. La precisión de medición es de hasta 600 mm 0,5 mm

curva de alcance

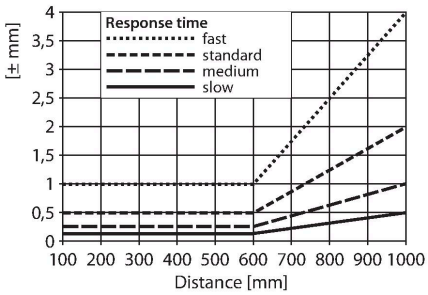

LE550KQ| 03/05/2025 13-49 | technical changes reserved

Accessories

SMBLEL	3086754

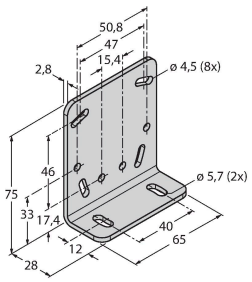

Soporte de montaje, en ángulo recto, acero inoxidable, para montaje lateral para sensores de la serie LE250/550

SMBLEFA	3088226

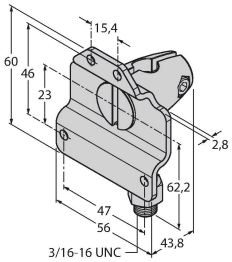

Escuadra de montaje, girable, acero inoxidable, para sensores de la serie LE250/550

SMBLEU	3086755

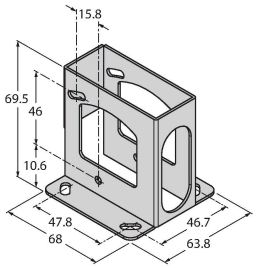

Carcasa de protección, acero inoxidable, para sensores de la serie LE250/550

Wiring accessories

Dibujo acotado	Tipo	N.º de ID	
	RKC4.5T-2/TEL	6625016	Cable de conexión, conector hembra M12, recto, de 5 polos, longitud del cable: 2 m; material de revestimiento: PVC, negro; aprobación cULus
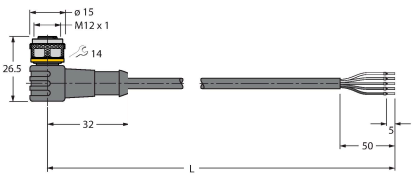	WKC4.5T-2/TEL	6625028	Cable de conexión, conector hembra M12, acodado, de 5 polos, longitud del cable: 2 m; material de revestimiento: PVC, negro; aprobación cULus
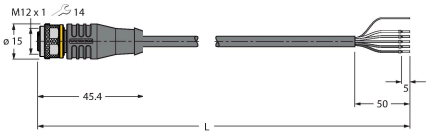	RKS4.5T-2/TEL	6626361	Cable de conexión, conector hembra M12, recto, de 5 polos, longitud del cable: 2 m; material de revestimiento: PVC negro; blindado; aprobación cULus

LE550KQ | 03/05/2025 13-49 | technical changes reserved

Dibujo acotado	Tipo	N.º de ID	
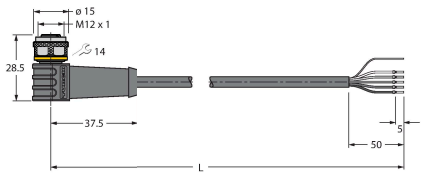	WKS4.5T-2/TEL	6626364	Cable de conexión, conector hembra M12, acodado, de 5 polos, longitud del cable: 2 m; material de revestimiento: PVC negro; blindado; aprobación cULus

Accessories

Dibujo acotado	Tipo	N.º de ID	
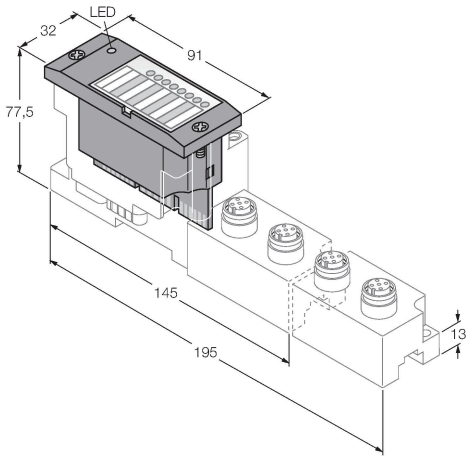	BL67-4IOL	6827386	Módulo IO-Link Master de 4 canales para el sistema modular BL67 I/O
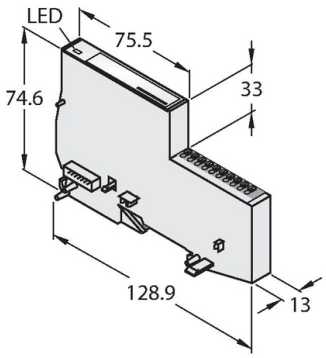	BL20-E-4IOL	6827385	módulo IO-Link-Master de 4 canales para el sistema modular BL20-I/O
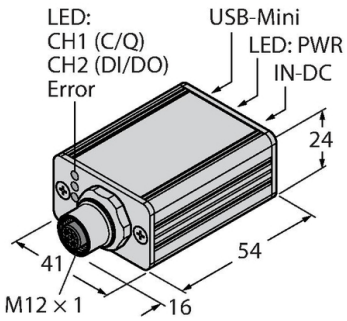	USB-2-IOL-0002	6825482	IO-Link Master con interfaz USB integrada

LE550KQ| 03/05/2025 13-49 | technical changes reserved

Dibujo acotado	Tipo	N.º de ID	
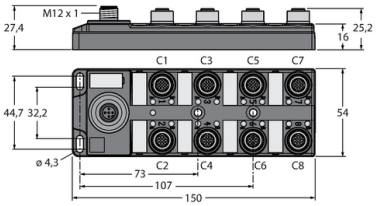	TBIL-M1-16DXP	6814102	Concentrador E/S de 16 canales para la conexión de 16 señales pnp digitales (posibilidad de elegir la entrada/salida para cada canal) a un IO-Link Master
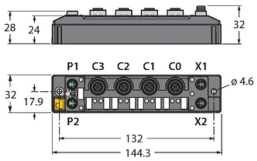	TBEN-S2-4IOL	6814024	módulo E/S multiprotocolo compacto, 4 IO-Link Master 1.1 clase A, 4 canales PNP digitales universales de 0,5 A
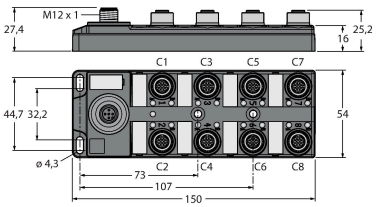	50153501 MD 742-11-82X5-12	100051716	Concentrador de E/S de 16 canales para la conexión de 16 señales digitales PNP (entrada/salida libremente seleccionable por canal) a un puerto maestro de IO-Link

LE550KQ| 03/05/2025 13-49 | technical changes reserved