# BI8U-EM18WDTC-AP6X
# Capteur inductif – pour l'industrie agro-alimentaire

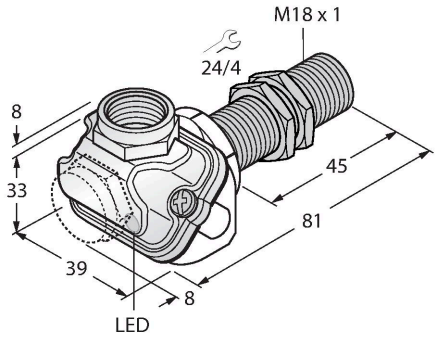


## Données techniques

| Type | BI8U-EM18WDTC-AP6X |
|---|---|
| N° d'identification | 1634762 |
| **Caractéristiques générales** | |
| Portée nominale | 8 mm |
| Situation de montage | blindé |
| Portée assurée | ≤ (0,81 × Sn) mm |
| Reproductibilité | ≤ 2 % de la valeur finale |
| Dérive en température | ≤ ±10 % |
| | ≤ ± 20 %, ≤ -25 °C , ≥ +70 °C |
| Hystérésis | 3…15 % |
| **Données électriques** | |
| Tension de service $U_B$ | 10…30 VDC |
| Ondulation $U_{ss}$ | ≤ 10 % $U_{Bmax}$ |
| Courant de service nominal CC $I_e$ | ≤ 200 mA |
| Consommation propre à vide | ≤ 25 mA |
| Courant résiduel | ≤ 0.1 mA |
| Tension d'essai d'isolement | 0.5 kV |
| Protection contre les courts-circuits | oui/contrôle cyclique |
| Tension de déchet $I_e$ | ≤ 1.8 V |
| Protection contre les ruptures de câble/inversions de polarité | oui/entièrement |
| Fonction de sortie | 3 fils, contact N.O., PNP |
| Résistance au champ continu | 300 mT |
| Résistance au champ alternatif | 300 $mT_{ss}$ |
| Classe de protection | ⧈ |
| Fréquence de commutation | 1.5 kHz |

## Caractéristiques

- tube fileté, M18 x 1
- acier inoxydable, 1.4404
- Capuchon frontal en polymère à cristaux liquides
- Facteur 1 pour tous les métaux
- Insensible aux champs magnétiques
- Pour des températures de -40 °C jusqu'à +100 °C
- Mode de protection IP69K élevé pour des conditions d'environnement extrêmes
- Double étanchéité spéciale
- Protection contre tous les détergents acides et alcalins usuels
- pour utilisation dans l'industrie agroalimentaire
- DC, 3 fils, 10…30 VDC
- N.O., sortie PNP
- boîte à bornes

## Schéma de raccordement

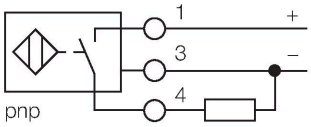


## Principe de fonctionnement

The inductive sensors for the food industry are absolutely tight and resistant to cleaning agents and disinfectants. The requirements of the protection classes IP68 and IP69K are well exceeded by our uprox®+ sensors. The sensors are entirely protected by the LCP front cap and the stainless steel housing.

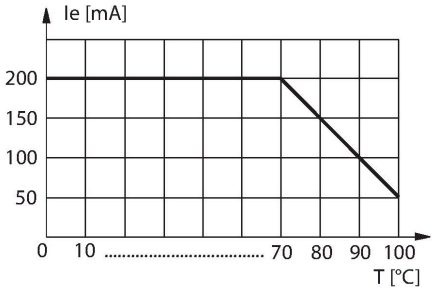


BI8U-EM18WDTC-AP6X| 25-07-2024 18-35 | Sous réserve de modifications techniques

## Données techniques

| Données mécaniques | |
|---|---|
| Format | tube fileté, M18 x 1 |
| Dimensions | 81 mm |
| Matériau de boîtier | acier inoxydable, 1.4404 (AISI 316L) |
| Matériau couvercle boîte à bornes | plastique, ultem |
| Matériau boîtier boîte à bornes | plastique, LCP-GF30 |
| Matériau face active | plastique, LCP |
| Pression admissible sur capuchon frontal | ≤ 15 bar |
| Couple de serrage max. de l'écrou de boîtier | 25 Nm |
| Raccordement électrique | Boîte à bornes, bornes à ressort débro-chables |
| | approprié pour presse-étoupe avec câble M16 x 1,5 |
| Section raccordable | ≤ 1.5 mm² |
| **Conditions ambiantes** | |
| Température ambiante | -40…+100 °C |
| Résistance aux vibrations | 55 Hz (1 mm) |
| Résistance aux chocs | 30 g (11 ms) |
| Mode de protection | IP68<br>IP69K |
| MTTF | 874 Années suivant SN 29500 (Ed. 99)<br>40 °C |
| Indication de l'état de commutation | LED, Jaune |

BI8U-EM18WDTC-AP6X| 25-07-2024 18-35 | Sous réserve de modifications techniques

# Manuel de montage

## Instructions de montage / Description

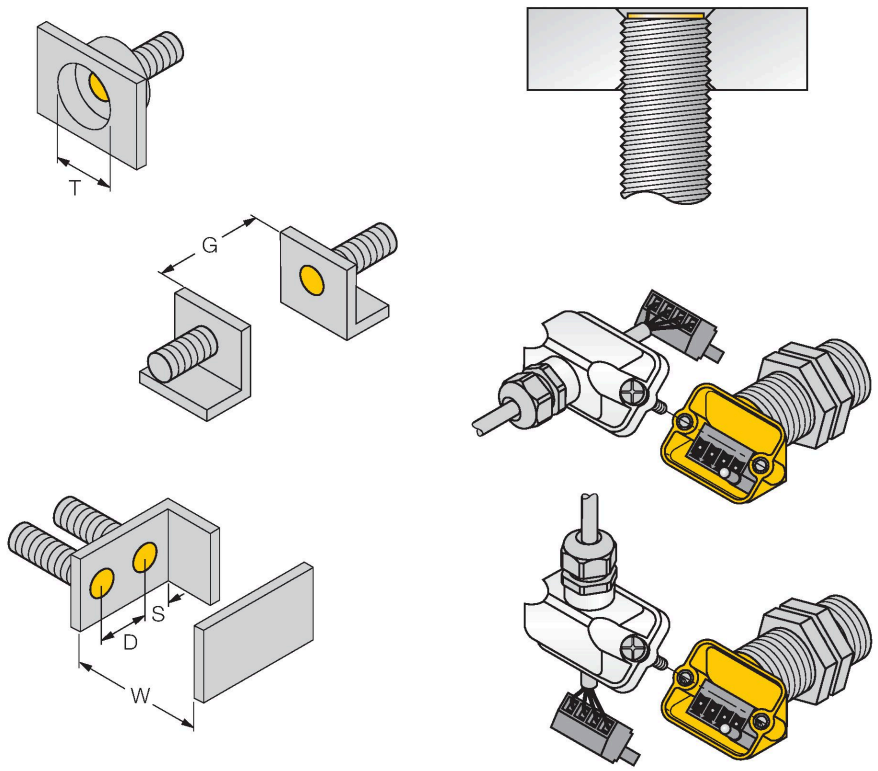


| | |
|---|---|
| Distance D | 36 mm |
| Distance W | 3 x Sn |
| Distance T | 3 x B |
| Distance S | 1,5 x B |
| Distance G | 6 x Sn |
| Diamètre de la face active B | Ø 18 mm |

Tous les détecteurs cylindriques noyables uprox + permettent un montage encastré. Leur fonctionnement est garanti dans le cas d'un montage encastré d'un demi-millimètre.

La conception innovatrice de la boîte à bornes permet de connecter le détecteur de manière confortable et simple. En fonction du montage on peut choisir parmi une sortie de câble droite ou coudée, où la boîte à bornes débrochable permet une manipulation simple du câblage.

# Accessoires

| MW18 | 6945004 |
|---|---|

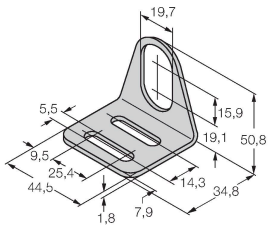


Équerre de fixation pour détecteurs à tube fileté ; matériau : acier inoxydable A2 1.4301 (AISI 304)

| BSS-18 | 6901320 |
|---|---|

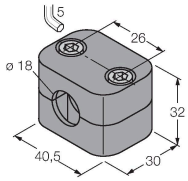


Bride de fixation pour détecteurs à tube fileté et lisse ; matériau : polypropylène

| QM-18 | 6945102 |
|---|---|

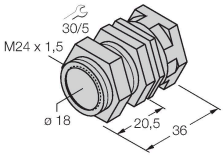


bride de fixation pour montage rapide avec butée fixe; matériau: Laiton chromé. Filetage externe M24 x 1,5. Conseil: La distance de commutation des capteurs de proximité peut être modifiée par l'utilisation de brides de fixation pour montage rapide.

| PN-M18 | 6905310 |
|---|---|

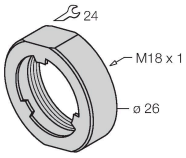


écrou antichoc pour appareils à tube fileté M18x1; matériau: acier inoxydable A2 1.4305 (AISI 303)

BI8U-EM18WDTC-AP6X| 25-07-2024 18-35 | Sous réserve de modifications techniques

## Accessoires

| Dimensions | Type | N° d'identification | |
|---|---|---|---|
| | M16X1.5 PVDF CABLE GLAND | 1634759 | Presse-étoupe M16 x 1,5 ; matériau : PVDF; avec joint torique Viton ; IP69K |

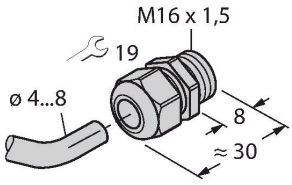


BI8U-EM18WDTC-AP6X| 25-07-2024 18-35 | Sous réserve de modifications techniques