Compact IP20 Multiprotocol I/O Station
4 canaux maîtres IO-Link
FEN20-4IOL

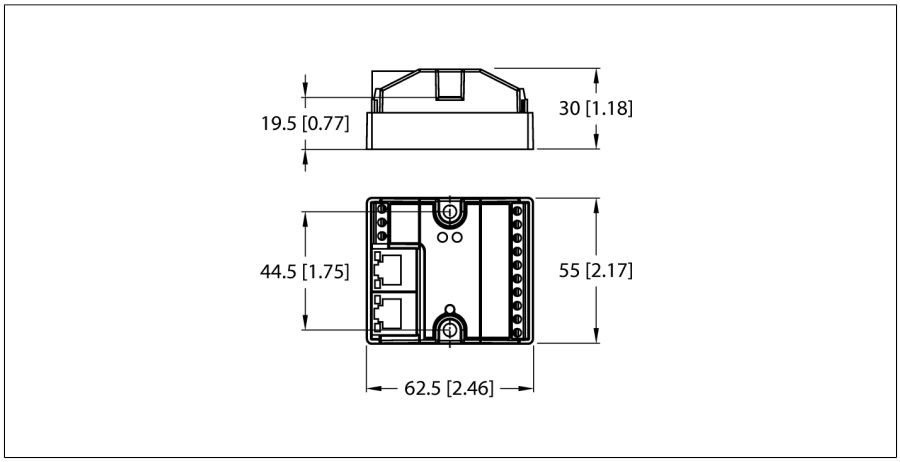

- Emplacements M12 à 5 broches pour maître IO-Link
- Ports maîtres IO-Link classe A et classe B
- Protocole IO-Link 1.1

Type	FEN20-4IOL
N° d'identification	6814140

Données de système	
Tension d'alimentation	24 VDC
Plage admissible	20,4…28,8
Alimentation du système	Alimentation de V1, source de tension classe 2 requise
Technique de connexion - alimentation en tension	Bornes à vis
Courant de service	100 mA
Alimentation de capteur/d'actionneur	Alimentation des bornes V1+1…V1+4 de V1+, 1 A par borne. Courant total max. 4 A
Isolation	500V Galvanic Zone-Zone and Zone-Ethernet
Perte en puissance, typique	≤ 2.4 W

Données de système	
Vitesse de transmission Ethernet	10/100 Mbit/s ; semi-duplex/intégral ; Auto Negotiation ; Auto Crossing
Connectique bus de terrain	Bornes à vis, (Power and I/O)
Section de raccordement	0,2…1,5 mm² (AWG : 26…14)
Couple de serrage	0.5 Nm
Connectique Ethernet	2 × RJ45
Plage d'adresse du bus de terrain	0 (192.168.1.254)
Reconnaissance de protocole	Automatique
Serveur web	192.168.1.254 (Default)
Interface de service	Ethernet

Field Logic Controller (FLC)	
Version du micrologiciel ARGEE	1.2.0.0
Version d'ingénierie ARGEE	1.0.10.0

édition • 2024-10-03T17:52:26+02:00

Modbus TCP	
Adressage	Static IP, BOOTP, DHCP
Codes de fonction supportés	FC1, FC2, FC3, FC4, FC5, FC6, FC15, FC16, FC23
Nombre de connexions TCP	6
Nombre de données d'entrée (PAE)	max. 1 Register
Input Register Startadresse	0 (0x0000 hex)
Nombre de données de sortie (PAA)	max. 1 Register
Output Register Startadresse	2048 (0x0800 hex)

EtherNet/IP	
Adressage	selon la spécification EtherNet/IP
Quick Connect (QC)	< 400 ms
Device Level Ring (DLR)	soutenu
Raccordements classe 1 (CIP)	6
Input Assembly Instance	103
Output Assembly Instance	104
Configuration Assembly Instance	106

PROFINET	
Adressage	DCP
Classe de conformité	B (RT)
MinCycleTime	1 ms
Fast Start-Up (FSU)	< 150 ms
Diagnostic	suivant PROFINET Alarm Handling
Reconnaissance de topologie	soutenu
Adressage automatique	soutenu
Media Redundancy Protocol (MRP)	soutenu

Nombre de canaux	4 de C/Q
Type d'entrée	PNP
Retard à l'entrée	2.5 ms

Sorties digitales	
Nombre de canaux	4 de C/Q
Type de sortie	PNP
Courant de sortie par canal	400 mA max.,
Protection contre les courts-circuits	oui

IO-Link	
Nombre de canaux	4
Spécification IO-Link	V 1.1
IO-Link port type	Class A
Type de châssis	Supporte tous les types de trame spécifiés
Appareils supportés	Max. 32 octets entrants/32 octets sortants par port
Vitesse de transmission	4,8 kBit/s (COM 1) / 38,4 kBit/s (COM 2) / 230 kBit/s (COM 3)

Conformité de normes/de directives	
Test de vibrations	Suivant IEC 60068-2-6
Contrôle de chocs	gemäß IEC 60068-2-27
Homologations et certificats	cULus, degré de pollution 2, alimentation électrique classe 2 requise

édition • 2024-10-03T17:52:26+02:00

Données de système	
Dimensions (L x H x P)	55 x 62.5 x 30 mm
Température ambiante	-25…+70 °C
Température de stockage	-40…+85 °C
Mode de protection	IP20
MTTF	425 Années suivant SN 29500 (Ed. 99) 20 °C
Matériau de boîtier	Polyamide renforcé par fibres de verre (PA6-GF30)
Couleur de boîtier	noir
Couple de serrage vis de fixation	Bornes à vis = 0,5 max. Nm

édition • 2024-10-03T17:52:26+02:00

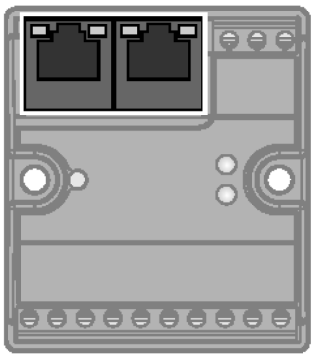	**Ethernet**	RJ45 Ethernet 1 = TX + 2 = TX – 3 = RX + 4 = n.c. 5 = n.c. 6 = RX – 7 = n.c. 8 = n.c.
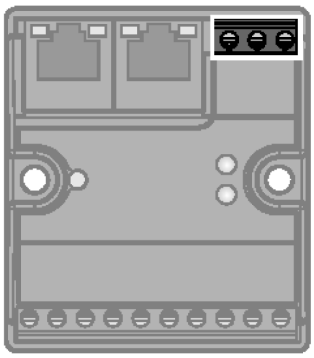	**alimentation en tension** Recommended torque for screw terminals: 0.5 Nm (4.43 lb.in)	Power Supply 1 = ⏚ 2 = V1 – 3 = V1 +
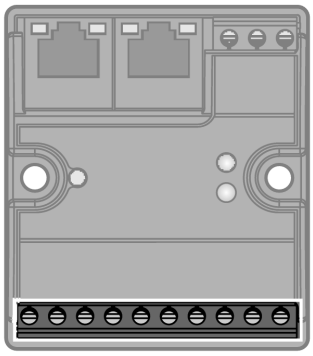	**Canaux E/S** Recommended torque for screw terminals: 0.5 Nm (4.43 lb.in) $V1+_1 \ldots V1+_4$ configurable as on, switchable or off	Terminal Connection 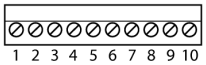 1 = V1 – 2 = C/Q 1 3 = V1 + 1 4 = C/Q 2 5 = V1 + 2 6 = C/Q 3 7 = V1 + 3 8 = C/Q 4 9 = V1 + 4 10 = V1-

édition • 2024-10-03T17:52:26+02:00

Etat LED module

LED	Couleur	Etat	Description
ETH1 / ETH2	Green	ON	Ethernet Link (100 Mbps)
		Flashing	Ethernet communication (100 Mbps)
	yellow	ON	Ethernet Link (10 Mbps)
		Flashing	Ethernet communication (10 Mbps)
		OFF	No Ethernet link
BUS	Vert	ON	Liaison active à un maître
		Clignotant	Opérationnel
		Clignote 3 fois (1 Hz)	Programme ARGEE fonctionne
	Rouge	ON	Conflit d'adresses IP ou mot d'état actif
		Clignotant	Commande blink/wink active
		ÉTEINTE	Pas d'alimentation en tension
ERR	Vert	ACTIVEE	Fonction de diagnostic désactivée
	Rouge	ACTIVEE	Court-circuit Appareil inapproprié ou manquant

Accessoires

Type	No. d'identité		Dimensions
FDN20-BKT-DIN	Z0076	adaptateur de montage pour le montage de modules Fxx20 à 8 canaux sur le rail symétrique standard (TS 35)	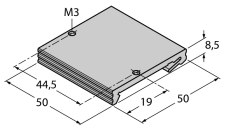

édition • 2024-10-03T17:52:26+02:00