Compact IP20 Multiprotocol I/O Station
4 IO-Link-masterkanalen
FEN20-4IOL

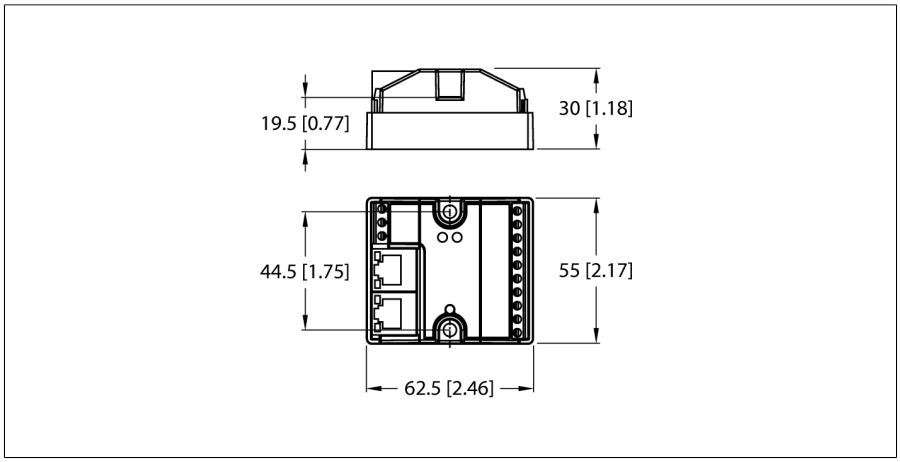

- Sleuven M12, 5-polig voor IO-Link-master
- IO-Link-masterpoort klasse A en poort klasse B
- IO-Link-protocol 1.1

Type	FEN20-4IOL
Identnr.	6814140

Systeemdata	
Voedingsspanning	24 VDC
Toelaatbaar bereik	20,4…28,8
Systeemvoeding	Voeding door spanningsbron V1, klasse 2 vereist
Aansluittechniek - spanningsvoeding	schroefklemmen
Bedrijfsstroom	100 mA
Voeding sensor/actuator	Voeding van de klemmen V1+1…V1+4 uit V1+, 1 A per klem. Totale stroom max. 4 A
Potentiaalscheiding	500V Galvanic Zone-Zone and Zone-Ethernet
Vermogensverlies, typisch	≤ 2.4 W

Systeemdata	
Transmissiesnelheid Ethernet	10/100 Mbit/s, half-/volduplex, auto negotiation, auto crossing
Aansluittechniek veldbus	schroefklemmen, (Power and I/O)
Aansluitdoorsnede	0,2…1,5 mm² (AWG: 26…14)
Aandraaimoment	0.5 Nm
Aansluittechniek Ethernet	2 × RJ45
Adresbereik veldbus	0 (192.168.1.254)
Protocolherkenning	Automatisch
Webserver	192.168.1.254 (Default)
Service-interface	Ethernet

Field Logic Controller (FLC)	
ARGEE Firmware Version	1.2.0.0
ARGEE Engineering Version	1.0.10.0

Modbus TCP	
Adressering	Static IP, BOOTP, DHCP
Ondersteunde function codes	FC1, FC2, FC3, FC4, FC5, FC6, FC15, FC16, FC23
Aantal TCP-aansluitingen	6
Aantal ingangsdata (PAE)	max. 1 Register
Input Register Startadresse	0 (0x0000 hex)
Aantal uitgangsdata (PAA)	max. 1 Register
Output Register Startadresse	2048 (0x0800 hex)

• 2024-10-02T22:15:17+02:00

EtherNet/IP	
Adressering	Volgens EtherNet/IP-specificatie
Quick Connect (QC)	< 400 ms
Device Level Ring (DLR)	ondersteund
Class 1-verbindingen (CIP)	6
Input Assembly Instance	103
Output Assembly Instance	104
Configuration Assembly Instance	106

PROFINET	
Adressering	DCP
Conformiteitsklasse	B (RT)
MinCycleTime	1 ms
Fast Start-Up (FSU)	< 150 ms
Diagnose	volgens PROFINET Alarm Handling
Topologieherkenning	ondersteund
Automatische adressering	ondersteund
Media Redundancy Protocol (MRP)	ondersteund

Kanalenaantal	4 uit C/Q
Ingangstype	PNP
Ingangsvertraging	2.5 ms

Digitale uitgangen	
Kanalenaantal	4 uit C/Q
Uitgang	PNP
Uitgangsstroom per kanaal	Max. 400 mA,
Kortsluitbeveiliging	Ja

IO-Link	
Kanalenaantal	4
IO-Link specificatie	V 1.1
IO-Link port type	Class A
Frametype	Ondersteunt alle gespecifieerde frametypes
Ondersteunde apparaten	Max. 32 bytes in/32 bytes uit per poort
Transmissiesnelheid	4,8 kBit/s (COM 1) / 38,4 kBit/s (COM 2) / 230 kBit/s (COM 3)

Normen-/richtlijnenconformiteit	
Vibratietest	Volgens IEC 60068-2-6
Schoktest	gemäß IEC 60068-2-27
Goedkeuringen en certificaten	Voeding cULus, vervuilingsgraad 2, klasse 2

Systeemdata	
Afmetingen (B x L x D)	55 x 62.5 x 30 mm
Omgevingstemperatuur	-25…+70 °C
Opslagtemperatuur	-40…+85 °C
Beschermingsgraad	IP20
MTTF	425 Jaren volgens SN 29500 (Ed. 99) 20 °C
Behuizingsmateriaal	Glasvezelversterkte polyamide (PA6-GF30)
Behuizingskleur	zwart
Aandraaimoment bevestigingsschroef	Schroefklemmen = 0,5 max. Nm

• 2024-10-02T22:15:17+02:00

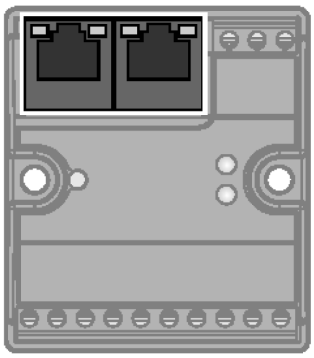	**Ethernet**	RJ45 Ethernet 1 = TX + 2 = TX – 3 = RX + 4 = n.c. 5 = n.c. 6 = RX – 7 = n.c. 8 = n.c.
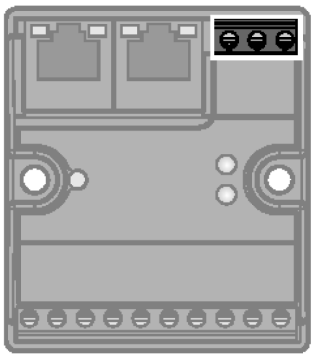	**spanningsvoeding** Recommended torque for screw terminals: 0.5 Nm (4.43 lb.in)	Power Supply 1 = ⏚ 2 = V1 – 3 = V1 +
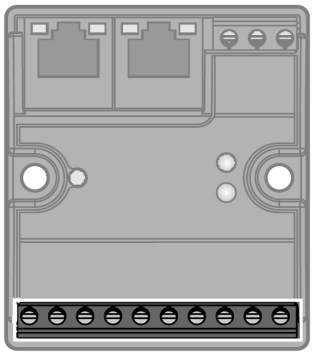	**I/O-kanalen** Recommended torque for screw terminals: 0.5 Nm (4.43 lb.in) V1+$_1$…V1+$_4$ configurable as on, switchable or off	Terminal Connection 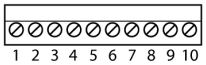 1 = V1 – 2 = C/Q 1 3 = V1+ 1 4 = C/Q 2 5 = V1+ 2 6 = C/Q 3 7 = V1+ 3 8 = C/Q 4 9 = V1+ 4 10 = V1-

LED status module

LED	Kleur	Status	Beschrijving
ETH1 / ETH2	Green	ON	Ethernet Link (100 Mbps)
		Flashing	Ethernet communication (100 Mbps)
	yellow	ON	Ethernet Link (10 Mbps)
		Flashing	Ethernet communication (10 Mbps)
		OFF	No Ethernet link
BUS	Groen	AAN	Actieve verbinding met een master
		Knipperend	Operationeel
		Knippert 3 x (1 Hz)	ARGEE-programma loopt
	Rood	AAN	Conflict met IP-adres of statuswoord actief
		Knipperend	Blink/Wink-commando actief
		UIT	Geen spanningsvoeding
ERR	Groen	AAN	Diagnosefunctie gedeactiveerd
	Rood	AAN	Kortsluiting Verkeerd of ontbrekend apparaat

Toebehoren

Type	Ident no.		Afmetingen
FDN20-BKT-DIN	Z0076	Montageadapter voor de montage van 8-kanaals Fxx20-modules op een standaard draagrail (TS 35)	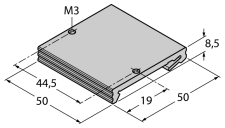

• 2024-10-02T22:15:17+02:00