Technologia bezpieczeństwa
Lampa mutingu
SSA-ML-W

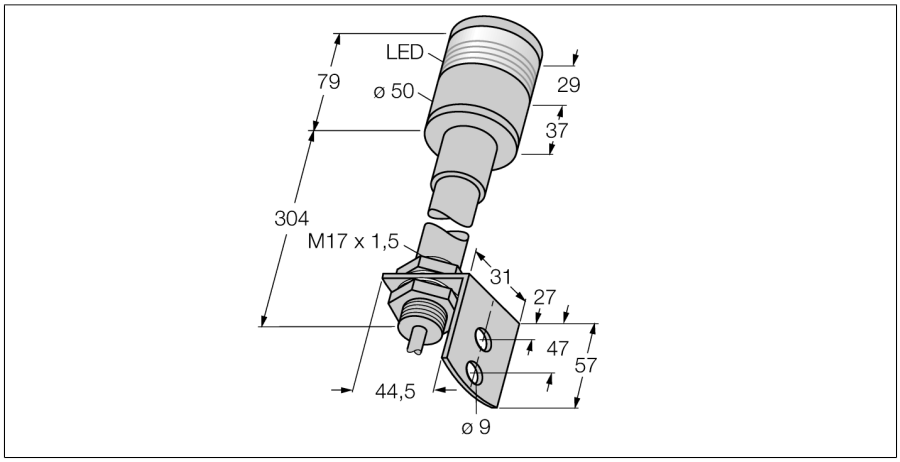

- Napięcie zasilania 20…28 V AC/DC
- Światło widoczne z każdej strony
- Połączenie kablowe, 2-stykowe

Schemat podłączenia

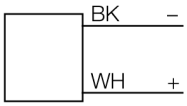

Typ	SSA-ML-W
Nr kat.	3062095

Funkcja	Lampa mutingu
Rodzaj światła	biały

Napięcie robocze U_B	20…28 V DC
Napięcie robocze U_B	20V AC

Soczewka	tworzywo sztuczne, Akrylowy
Połączenie elektryczne	Kabel
Liczba żył przewodu	2
Temperatura pracy	-30…+60 °C
Stopień ochrony	IP54

Edition • 2025-02-27T17:25:52+01:00