Compact IP20 Multiprotocol I/O Station
4 kanały urządzeń nadrzędnych IO-Link
FEN20-4IOL

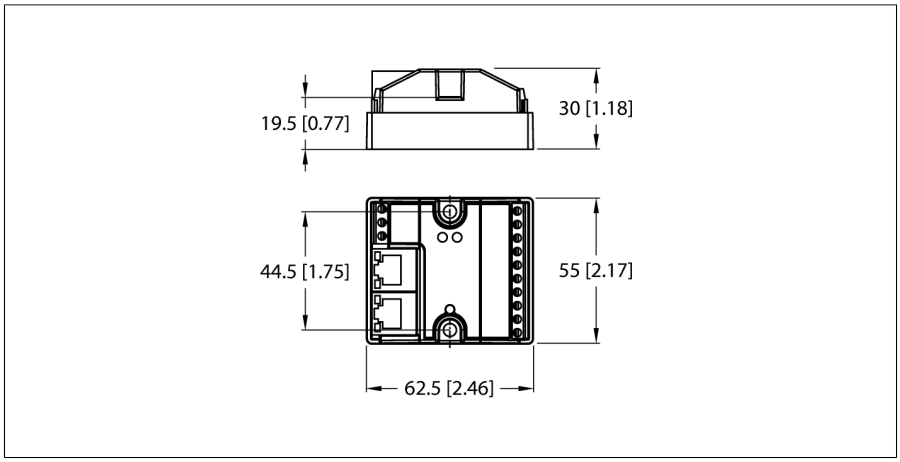

- Złącza M12 dla urządzenia nadrzędnego IO-Link, 5-stykowe
- Port klasy A i port klasy B urządzenia nadrzędnego IO-Link
- Protokół IO-Link 1.1

Typ	FEN20-4IOL
Nr kat.	6814140

Dane systemowe	
Napięcie zasilania	24 VDC
Dopuszczalny zakres	20,4…28,8
Zasilanie systemu	Zasilanie z V1, wymagane źródło zasilania klasy 2
Podłączenie napięcia zasilania	terminale śrubowe
Prąd pracy	100 mA
Zasilanie czujnika/siłownika	Zasilanie zacisków V1+1…V1+4 z V1+, 1 A na zacisk. Łączny prąd maks. 4 A
Izolacja elektryczna	500V Galvanic Zone-Zone and Zone-Ethernet
Rozpraszanie mocy, typowe	≤ 2.4 W

Dane systemowe	
Prędkość transmisji ethernetowej	10/100 Mb/s, pełny dupleks/półdupleks, autonegocjacja, autokrosowanie
Technologia podłączenia sieciowego	Terminale śrubowe, (Power and I/O)
Zacisk, przekrój przewodu	0,2…1,5 mm² (AWG: 26…14)
Moment dokręcający	0.5 Nm
Connection technology Ethernet	2 × RJ45
Zakres adresowania sieciowego	0 (192.168.1.254)
Wykrywanie protokołu	automatycznie
web serwer	192.168.1.254 (Default)
Interfejs serwisowy	Ethernet

Sterownik FLC (Field Logic Controller)	
Wersja oprogramowania sprzętowego ARGEE	1.2.0.0
Wersja projektowa ARGEE	1.0.10.0

Modbus TCP	
Adresowanie	Statyczne IP, BOOTP, DHCP
Obsługiwane kody funkcji	FC1, FC2, FC3, FC4, FC5, FC6, FC15, FC16, FC23
Liczba połączeń TCP	6
Liczba danych wejściowych (PAE)	maks. 1 rejestr
Adres startowy rejestru wejścia	0 (0x0000 hex)
Liczba danych wyjściowych (PAA)	maks. 1 rejestr
Adres startowy rejestru wyjścia	2048 (0x0800 hex)

Edition • 2024-10-03T08:01:27+02:00

EtherNet/IP	
Adresowanie	zgodnie ze specyfikacją EtherNet/IP
Szybkie podłączenie (QC)	< 400 ms
Topologia pierścieniowa Device Level Ring (DLR)	wsparcie
Połączenia Class 1 (CIP)	6
Adres instancji wejścia	103
Adres instancji wyjścia	104
Konfiguracja instancji	106

PROFINET	
Adresowanie	DCP
Klasa zgodności	B (RT)
Min. czas cyklu	1 ms
Szybkie uruchomienie (FSU)	< 150 ms
Diagnostyka	zgodnie z PROFINET Alarm Handling
Detekcja topologii	wsparcie
Automatyczne adresowanie	wsparcie
Protokół redundancji medium (Media Redundancy Protocol - MRP)	wsparcie

Liczba kanałów	4 z C/Q
Input type	PNP
Opóźnienie wejścia	2.5 ms

Digital outputs	
Liczba kanałów	4 z C/Q
Output type	PNP
Prąd wyjściowy na kanał	Maks. 400 mA
Zabezpieczenie przed zwarciem	tak

IO-Link	
Liczba kanałów	4
Specyfikacja IO-Link	V 1.1
IO-Link port type	Class A
Frame type	Obsługa wszystkich specyfikowanych typów ramek
Supported devices	Maks. wejście 32 bajty / wyjście 32 bajty na port
Transmission rate	4,8 kbps (COM 1) / 38,4 kbps (COM 2) / 230 kbps (COM 3)

Zgodność z normą/dyrektywą	
Test wibracyjny	Zgodnie z normą IEC 60068-2-6
Test przeciążeniowy/wstrząsowy	gemäß IEC 60068-2-27
Certyfikaty i dopuszczenia	cULus, poziom zanieczyszczenia 2, wymagany zasilacz klasy 2

Dane systemowe	
Dimensions (W x L x H)	55 x 62.5 x 30 mm
Temperatura pracy	-25…+70 °C
Temperatura składowania	-40…+85 °C
Stopień ochrony	IP20
MTTF	425 rok/lata zgodnie z SN 29500 (Ed. 99) 20 °C
materiał obudowy	Poliamid wzmacniany włóknem szklanym (PA6-GF30)
Kolor obudowy	czarny
Tightening torque fixing screw	Zaciski śrubowe = maks. 0,5. Nm

Edition • 2024-10-03T08:01:27+02:00

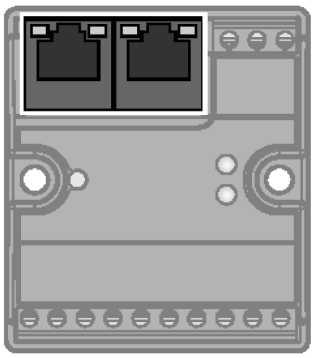	**Ethernet**	RJ45 Ethernet 1 = TX + 2 = TX – 3 = RX + 4 = n.c. 5 = n.c. 6 = RX – 7 = n.c. 8 = n.c.
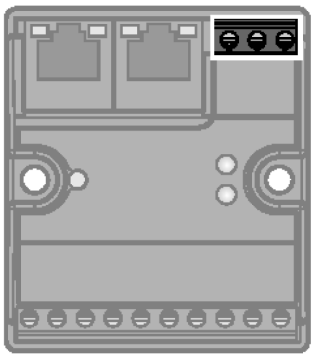	**Napięcie zasilania** Recommended torque for screw terminals: 0.5 Nm (4.43 lb.in)	Power Supply 1 = ⏚ 2 = V1 – 3 = V1 +
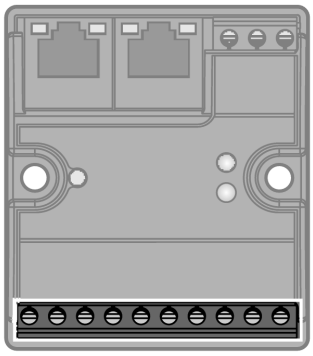	**Kanały I/O** Recommended torque for screw terminals: 0.5 Nm (4.43 lb.in) $V1+_1 \ldots V1+_4$ configurable as on, switchable or off	Terminal Connection 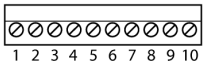 1 = V1 – 2 = C/Q 1 3 = V1 + 1 4 = C/Q 2 5 = V1 + 2 6 = C/Q 3 7 = V1 + 3 8 = C/Q 4 9 = V1 + 4 10 = V1-

Edition • 2024-10-03T08:01:27+02:00

Diody LED stanu modułu

LED	Kolor	Stan	Opis
ETH1 / ETH2	Green	ON	Ethernet Link (100 Mbps)
		Flashing	Ethernet communication (100 Mbps)
	yellow	ON	Ethernet Link (10 Mbps)
		Flashing	Ethernet communication (10 Mbps)
		OFF	No Ethernet link
BUS	Zielony	WŁ.	Aktywne podłączenie do urządzenia nadrzędnego
		Miganie	Gotowość
		Miganie 3× (1 Hz)	Program ARGEE w trakcie pracy
	Czerwony	WŁ.	konflikt adresu IP lub aktywne słowo stanu
		Miganie	Aktywne polecenie Blink/Wink
		WYŁ.	Zasilanie wyłączone
ERR	Zielony	WŁ.	Diagnostyka wyłączona
	Czerwony	WŁ.	Zwarcie Nieprawidłowe urządzenie lub brak urządzenia

Akcesoria montażowe

Typ	Nr kat.		Rysunek wymiarowy
FDN20-BKT-DIN	Z0076	Adapter przeznaczony do montażu 8-kanałowych modułów Fxx20 na szynie DIN (TS 35).	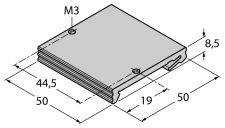

Edition • 2024-10-03T08:01:27+02:00