BCE10-QF5.5-AN6X2-0.3-PSG3M
Senzor capacitiv

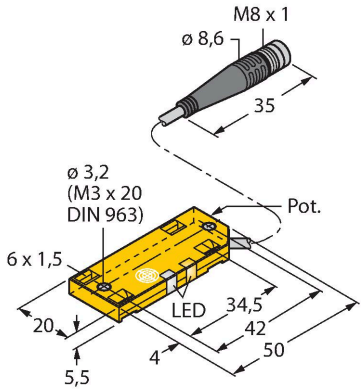

Caracteristici tehnice

Tip	BCE10-QF5.5-AN6X2-0.3-PSG3M
Nr. ID	100029094
Distanță de comutare nominală (îngropat)	10 mm
Distanță de comutare nominală (neîngropat)	10 mm
Distanță sigură de operare	≤ (0.72 × Sn) mm
Histerezis	1…20 %
Derivă de temperatură	Tipic 20 %
Precizie de repetabilitate	≤ 5 % din capătul de scală
Temperatura mediului	-10…+60 °C
Caracteristici electrice	
Tensiune de alimentare U_B	10…30 Vcc
Riplu U_{ss}	≤ 10 % U_{Bmax}
Curent nominal de alimentare în c.c. I_e	≤ 100 mA
Curent fără sarcină	≤ 15 mA
Curent rezidual	≤ 0.1 mA
Frecvență de comutație	0.05 kHz
Frecvența oscilație	Conform EN 60947-5-2, 8.2.6.2 Tabel 9: 0.1…2.0 MHz
Tensiunea de test de izolație	0.5 kV
Funcție de ieșire	3-fire, Contact NO, NPN
Protecție la scurtcircuit	Da/Ciclic
Cădere de tensiune la I_e	≤ 1.8 V
Protecție la fir întrerupt/alimentare inversă	Da/Complet
Teste/Certificări	
Certificări	UL
Număr de înregistrare UL	E210608

Caracteristici

- Dreptunghiular, înălțime 5.5 mm
- Fața activă mare, marcată pentru instalare corectă
- Plastic, PP
- Reglaj fin cu potențiometru
- cc 3-fire, 10…30 Vcc
- Contact NO, ieșire NPN
- Conector M8 × 1

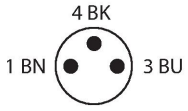

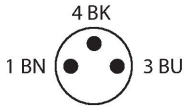

Principiu de funcționare

Senzorii de proximitate capacitivi sunt destinați detecției fără contact și fără uzură a obiectelor metalice electroconductoare și non-conductoare.

BCE10-QF5.5-AN6X2-0.3-PSG3M| 22-02-2025 06-05 | Modificări tehnice rezervate

Caracteristici tehnice

Caracteristici Mecanice	
Design	Rectangular, QF5,5
Dimensiuni	54 x 20.3 x 5.5 mm
Materialul carcasei	Plastic, PP
Materialul feței active	PP
Conexiune electrică	Cablu cu conector, M8 × 1
Tip cablu	Ø 3 mm, LifYY-11Y, PUR, 0.3 m
Secțiune conductor	3 x 0.14 mm²
Rezistență la vibrații	55 Hz (1 mm)
Rezistență la șoc	30 g (11 ms)
Clasă de protecție	IP65
MTTF	1080 ani conform SN 29500 (Ed. 99) 40 °C
Indicator al tensiunii de lucru	LED, verde
Indicare stare	LED, Galben

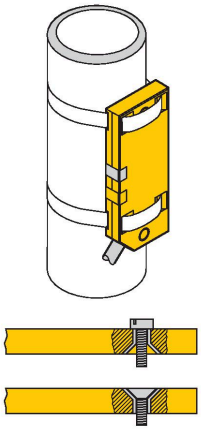

Instrucțiuni de montare

Caracteristicile produsului

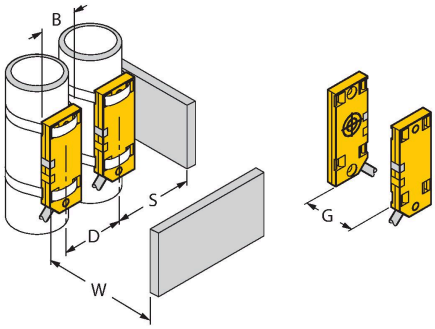

Distanța D	40 mm
Distanța W	30 mm
Distanța S	30 mm
Distanța G	60 mm
Diametrul zonei active B	Ø 20 mm

Distanțele minime date au fost verificate respectând distanța standard de comutație. Aceste specificații din fișa tehnică nu mai sunt valabile dacă se modifică sensibilitatea senzorului de la potențiometru.

BCE10-QF5.5-AN6X2-0.3-PSG3M| 22-02-2025 06-05 | Modificări tehnice rezervate