Compact IP20 Multiprotocol I/O Station
4 canale IO-Link Master
FEN20-4IOL

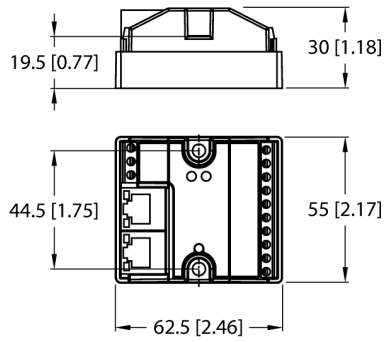

- Conectori M12 pentru IO-Link Master, 5-pini
- Port master IO-Link Clasa A şi port Clasa B
- IO-Link Protocol 1.1

Tip	FEN20-4IOL
Nr. ID	6814140

Date de sistem	
Tensiune de alimentare	24 VDC
Domeniu admisibil	20,4…28,8
Alimentare sistem	Alimentare de la V1, necesită sursă de alimentare clasă 2
Conectare sursă de alimentare	terminale cu şurub
Curent de alimentare	100 mA
Alimentare senzor/actuator	Alimentarea terminalelor V1+1…V1+4 de la V1+, 1 A per terminal. Curent total max. 4 A
Izolare electrică	500V Galvanic Zone-Zone and Zone-Ethernet
Pierdere de putere, tipic	≤ 2.4 W

Date de sistem	
?????Transmission rate Ethernet	10/100 Mbps, full/half duplex, autonegociere, autocrossing
Conectoare Fieldbus	Screw terminals, (Power and I/O)
Secţiunea terminalelor	0.2…1.5 mm² (AWG: 26…14)
Cuplu de strângere	0.5 Nm
?????Connection technology Ethernet	2 × RJ45
Domeniul de adrese Fieldbus	0 (192.168.1.254)
Detectare protocol	automat
Web server	192.168.1.254 (Default)
Interfa□ă service	Ethernet

Controler logic de câmp (FLC)	
ARGEE Versiune Firmware	1.2.0.0
ARGEE Versiune Engineering	1.0.10.0

• 2024-10-03T05:35:37+02:00

Modbus TCP	
Adresare	Static IP, BOOTP, DHCP
Funcţii cod suportate	FC1, FC2, FC3, FC4, FC5, FC6, FC15, FC16, FC23
Număr de conexiuni TCP	6
Număr date de intrare (PAE)	max. 1 Registru
Adresa de start pentru regiştri de intrare	0 (0x0000 hex)
Număr date de ieşire (PAA)	max. 1 Registru
Adresa de start pentru regiştri de ieşire	2048 (0x0800 hex)

Ethernet/IP	
Adresare	conform specificaţiei EtherNet/IP
Conectare rapidă (QC)	< 400 ms
Inel nivel dispozitiv (DLR)	suportat
Conexiuni clasă 1 (CIP)	6
Assembly Instance pentru Intrări	103
Assembly Instance pentru Ieşiri	104
Assembly Instance pentru Configurare	106

PROFINET	
Adresare	DCP
Clasă de conformitate	B (RT)
Timp ciclu minim	1 ms
Pornire rapidă Fast Start-Up (FSU)	< 150 ms
Diagnoză	conform tratării alarmelor PROFINET
Detecţie topologie	suportat
Adresare automată	suportat
Protocol de redundanţă a mediului de transmisie (MRP)	suportat

Număr de canale	4 de la C/Q
Tip de intrare	PNP
Întârziere la intrare	2.5 ms

ieşiri digitale	
Număr de canale	4 de la C/Q
Tip de ieşire	PNP
Curent de ieşire pe canal	400 mA max,
Protecţie la scurtcircuit	Da

IO-Link	
Număr de canale	4
Specificaţie IO-Link	V 1.1
Tip IO-Link port	Class A
Tip de cadru	Acceptă toate tipurile de cadru specificate
Dispozitive acomodate	Max. 32 by□i in/32 by□i out per port
Viteză de transmisie	4.8 kbps (COM 1) / 38.4 kbps (COM 2) / 230 kbps (COM 3)

Conformitate standard/directivă	
Test vibra□ii	Conf. cu IEC 60068-2-6
Test la şocuri mecanice	gemäß IEC 60068-2-27
Aprobări şi certificări	cULus, grad de contaminare 2, necesită sursă de alimentare clasă 2

• 2024-10-03T05:35:37+02:00

Date de sistem	
Dimensiuni (l x L x h)	55 x 62.5 x 30 mm
Temperatura mediului	-25…+70 °C
Temperatura de depozitare	-40…+85 °C
Clasă de protecţie	IP20
MTTF	425 ani conform SN 29500 (Ed. 99) 20 °C
material carcasă	Poliamidă armată cu fibră de sticlă (PA6-GF30)
Culoarea carcasei	negru
Cuplul de strângere al şurubului de prindere	Terminale şurub = 0.5 max. Nm

• 2024-10-03T05:35:37+02:00

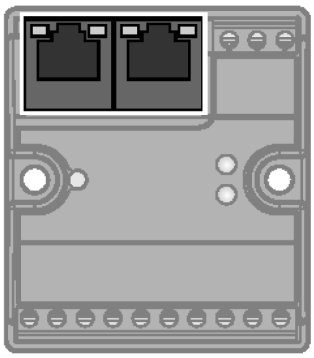	**Ethernet**	RJ45 Ethernet 1 = TX + 2 = TX – 3 = RX + 4 = n.c. 5 = n.c. 6 = RX – 7 = n.c. 8 = n.c.
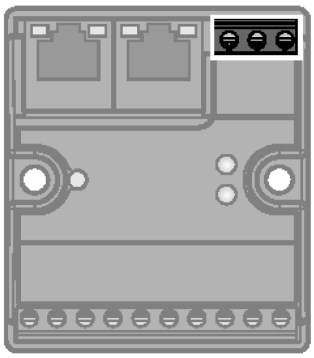	**Sursă de alimentare** Recommended torque for screw terminals: 0.5 Nm (4.43 lb.in)	Power Supply 1 = ⏚ 2 = V1 – 3 = V1 +
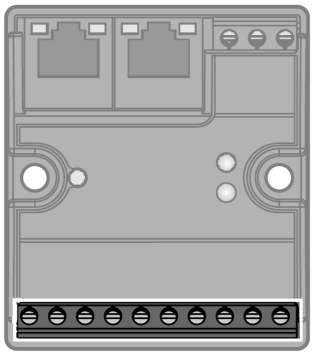	**Canale I/O** Recommended torque for screw terminals: 0.5 Nm (4.43 lb.in) $V1+_1 \ldots V1+_4$ configurable as on, switchable or off	Terminal Connection 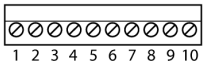 1 = V1 – 2 = C/Q 1 3 = V1 + 1 4 = C/Q 2 5 = V1 + 2 6 = C/Q 3 7 = V1 + 3 8 = C/Q 4 9 = V1 + 4 10 = V1-

Led stare modul

LED	Culoare	Stare	Descriere
ETH1 / ETH2	Green	ON	Ethernet Link (100 Mbps)
		Flashing	Ethernet communication (100 Mbps)
	yellow	ON	Ethernet Link (10 Mbps)
		Flashing	Ethernet communication (10 Mbps)
		OFF	No Ethernet link
BUS	Verde	ON	Conexiune activă la un master
		Semnalizare intermitentă	Pregătit
		Intermitent 3x (1 Hz)	Programul ARGEE rulează
	Roşu	ON	Conflict adresă IP sau cuvântul de stare e activ
		Semnalizare intermitentă	Comanda clipire activă
		OFF	Lipsă alimentare
ERR	Verde	ON	Diagnostic dezactivat
	Roşu	ON	Scurtcircuit Dispozitiv greşit sau lipsă

Accesorii

Tip	Număr identificare		Desen cu dimensiuni
FDN20-BKT-DIN	Z0076	Adaptor de montaj pentru montarea pe şină DIN (TS 35) a modulelor Fxx20 cu 8-canale	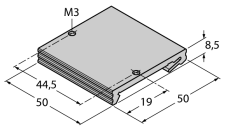

• 2024-10-03T05:35:37+02:00