Compact IP20 Multiprotocol I/O Station
4 IO-Link Master Kanalı
FEN20-4IOL

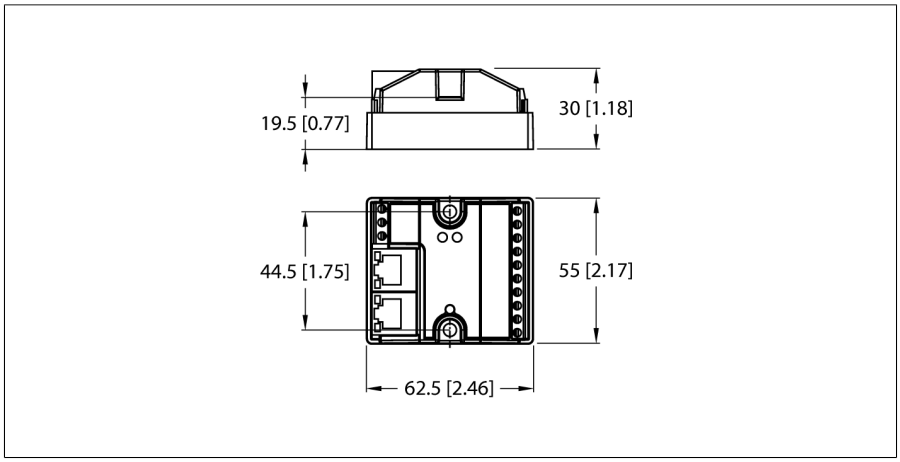

- 5 pimli IO-Link Master için M12 portlar
- IO-Link Master Portu Sınıf A ve Port Sınıf B
- IO-Link Protokolü 1.1

Tip	FEN20-4IOL
Tanıt. no.	6814140

Supply	
Besleme gerilimi	24 VDC
Kabul edilebilir aralık	20,4…28,8
Sistem güç beslemesi	V1'den besleme, sınıf 2 güç kaynağı gereklidir
Gerilim besleme bağlantısı	vida terminalleri
Operating current	100 mA
Sensör/aktüatör beslemesi	V1+'dan V1+1…V1+4 terminal beslemesi, terminal başına 1 A. Toplam akım maks. 4 A
Electrical isolation	500V Galvanic Zone-Zone and Zone-Ethernet
Güç dağılımı, tipik	≤ 2.4 W

Sistem verileri	
Transmission rate Ethernet	10/100 Mb/sn, tam/yarım ikili, otomatik devir, otomatik çaprazlama
Fieldbus connection technology	Vida terminalleri, (Power and I/O)
Terminal ara kesiti	0,2…1,5 mm² (AWG: 26…14)
Sıkma torku	0.5 Nm
Connection technology Ethernet	2 × RJ45
Fieldbus adres aralığı	0 (192.168.1.254)
Protokol algılama	otomatik
Web sunucusu	192.168.1.254 (Default)
Servis arayüzü	Ethernet

Saha Mantık Kontrolörü (FLC)	
ARGEE Aygıt Yazılımı Sürümü	1.2.0.0
ARGEE Mühendislik Sürümü	1.0.10.0

Modbus TCP	
Adresleme	Static IP, BOOTP, DHCP
Desteklenen işlev kodları	FC1, FC2, FC3, FC4, FC5, FC6, FC15, FC16, FC23
TCP bağlantısı sayısı	6
Giriş Verileri Boyutu	maks. 1 kayıt
Giriş kaydı başlangıç adresi	0 (0x0000 hex)
Çıkış Verileri Boyutu	maks. 1 kayıt
Çıkış kaydı başlangıç adresi	2048 (0x0800 hex)

Ausgabe • 2024-10-04T04:30:28+02:00

Ethernet/IP	
Adresleme	EtherNet/IP teknik özelliklerine uygundur
Hızlı Bağlantı (HB)	< 400 ms
Cihaz Düzeyi Zili (CDZ)	destekleniyor
Sınıf 1 bağlantılar (CIP)	6
Input Assembly Instance	103
Output Assembly Instance	104
Configuration Assembly Instance	106

PROFINET	
Adresleme	DCP
Uygunluk sınıfı	B (RT)
MinCycleTime	1 ms
Hızlı Başlatma (HB)	< 150 ms
Tanılama	PROFINET alarm kullanımına göre
Topoloji algılama	destekleniyor
Otomatik adresleme	destekleniyor
Ortam Fazlalığı Protokolü (MRP)	destekleniyor

Number of channels	C/Q'dan 4
Input type	PNP
Giriş gecikmesi	2.5 ms

Digital outputs	
Number of channels	C/Q'dan 4
Output type	PNP
Kanal başına çıkış akımı	400 mA maks.
Kısa devre koruması	evet

IO-Link	
Kanal sayısı	4
IO-Link Özellikleri	V 1.1
IO-Link bağlantı noktası tipi	Sınıf A
Çerçeve tipi	Belirtilen tüm çerçeve tiplerini destekler
Desteklenen cihazlar	Bağlantı noktası başına maks. 32 bayt giriş/32 bayt çıkış
İletim hızı	4,8 kbps (COM 1) / 38,4 kbps (COM 2) / 230 kbps (COM 3)

Standart/Direktif uygunluğu	
Titreşim testi	IEC 60068-2-6 uyarınca
Darbe testi	gemäß IEC 60068-2-27
Onaylar ve sertifikalar	cULus, kirlilik seviyesi 2, sınıf 2 güç kaynağı gerekli-dir

General Information	
Boyutlar (W x L x H)	55 x 62.5 x 30 mm
Ortam sıcaklığı	-25…+70 °C
Saklama sıcaklığı	-40…+85 °C
IP Derecesi	IP20
MTTF	425 yılı SN 29500'e uygun (Ed. 99) 20 °C
Housing material	Güçlendirilmiş cam elyaf poliamit (PA6-GF30)
Muhafaza rengi	siyah
Tightening torque fixing screw	Vida terminalleri = 0,5 maks. Nm

Ausgabe • 2024-10-04T04:30:28+02:00

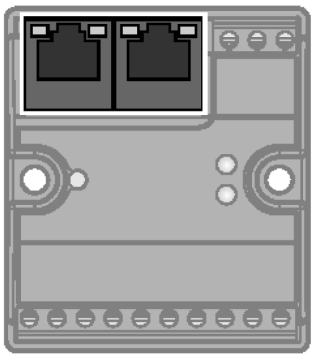	**Ethernet**	RJ45 Ethernet 1 = TX + 2 = TX – 3 = RX + 4 = n.c. 5 = n.c. 6 = RX – 7 = n.c. 8 = n.c.
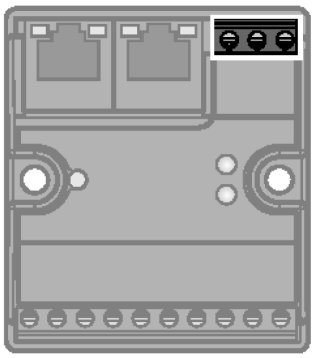	**Power Supply** Recommended torque for screw terminals: 0.5 Nm (4.43 lb.in)	Power Supply 1 = ⏚ 2 = V1 – 3 = V1 +
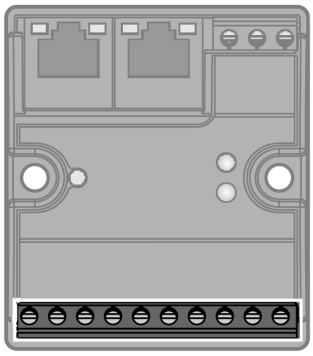	**I/O Channels** Recommended torque for screw terminals: 0.5 Nm (4.43 lb.in) V1+$_1$…V1+$_4$ configurable as on, switchable or off	Terminal Connection 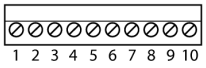 1 = V1 – 2 = C/Q 1 3 = V1+ 1 4 = C/Q 2 5 = V1+ 2 6 = C/Q 3 7 = V1+ 3 8 = C/Q 4 9 = V1+ 4 10 = V1-

Modül LED Durumu

LED	Renk	Durum	Açıklama
ETH1 / ETH2	Green	ON	Ethernet Link (100 Mbps)
		Flashing	Ethernet communication (100 Mbps)
	yellow	ON	Ethernet Link (10 Mbps)
		Flashing	Ethernet communication (10 Mbps)
		OFF	No Ethernet link
VERİ YOLU	Yeşil	AÇIK	Bir ana birime aktif bağlantı
		Yanıp sönüyor	Hazır
		3 kez yanıp söner (1 Hz)	ARGEE programı çalışıyor
	Kırmızı	AÇIK	IP adresi çakışması ya da durum sözcüğü aktif
		Yanıp sönüyor	Yanıp sönme/Kırpışma komutu etkin
		KAPALI	Güç kapalı
ERR	Yeşil	AÇIK	Tanılama devre dışı
	Kırmızı	AÇIK	Kısa devre Yanlış ya da hatalı cihaz

Ausgabe • 2024-10-04T04:30:28+02:00

Aksesuarlar

Tip kodu	İdent no.		Ölçekli çizim
FDN20-BKT-DIN	Z0076	8-kanallı Fxx20 modüllerinin DIN rayına (TS 35) montajı için montaj adaptörü	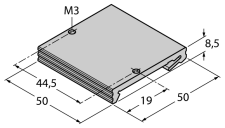

Ausgabe • 2024-10-04T04:30:28+02:00